# ANDES DESIGN

*Betere UV-resistentie*

*Enkele en dubbele uitvoering*

*Voor particulier en zakelijk*

## Stijlvolle aluminium design poorten - ANDES

Onze aluminium draaipoorten zijn in enkele of dubbele uitvoering verkrijgbaar.
Daarnaast hebben we ook vele mooie valkvullingen.
De DESIGN poorten van ABC Hekwerk worden standaard voorzien van een matstructuur coating in de kleur Antracietgrijs (RAL 7016) of Gitzwart (RAL 9005).
De standaard hoogtematen van onze aluminium draaipoorten zijn: 1657, 1857, 2057mm.

De poortvleugels hebben vooraf een hoogwaardige SEASIDE-voorbehandelingstechniek ondergaan: de beste corrosiebescherming voor aluminium profielen!

Wilt u een open poort of toch liever wat meer privacy?
Bekijk de mogelijkheden op de volgende pagina’s!

# Aluminium Andes Draaipoort: Design

De aluminium Shutter poort heeft onderaan een gesloten karakter maar geeft bovenaan op speelse wijze de gewenste doorkijk. De poort heeft onder een vulling van horizontale alumium planken. Door een tandgroef vallen de planken over elkaar heen. Hierdoor is de poort sterker en kun je niet tussen de planken door kijken.
De bovenkant de poort is een speels kruismotief gesneden uit één plaat. Hierdoor voelt de poort minder massief en hoog dan hij werkelijk is.
De aluminium poorten worden standaard voorzien van een structuur coating in de kleur Antracietgrijs (RAL 7016) of Gitzwart (RAL 9005).

De poortvleugels hebben vooraf een hoogwaardige SEASIDE-voorbehandelingstechniek ondergaan. De profielen hebben hierdoor een betere weerstand in agressieve omgevingen zoals kuststreken, zware industriezones en stedelijke gebieden.

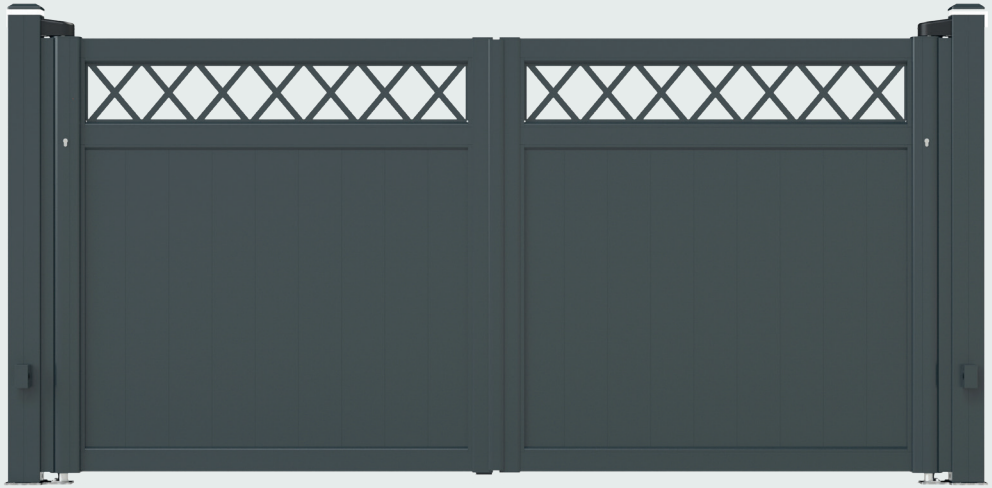

# De perfecte mix van geborgenheid en comfort.

Optioneel kunnen aluminium zichtlijsten aangebracht worden tussen de poortstaanders en de poortvleugel. Hierdoor kun je niet tussen de verschillende poortdelen doorkijken.

Optioneel is een volledig geïntegreerde PLUG & PLAY automatisering leverbaar, die onzichtbaar wordt gemonteerd in de poortvleugel.

## TECHNISCHE SPECIFICATIES

**Standaard hoogtes: 1657 mm, 1857 mm, 2057 mm**

| Enkele poort handbediend | Dubbele poort handbediend | Dubbele poort geautomatiseerd | Alu staander 110x100 | Alu staander 150x150 | Stalen staander 100x100 | Stalen staander 120x120 | Optioneel interio dranger |
|---|---|---|---|---|---|---|---|
| **Breedtemaat (mm) tussen de staanders** | | | | | | | |
| 1045 | 2085 | | ✓ | ✓ | ✓ | ✓ | ✓ |
| 1245 | 2485 | | ✓ | ✓ | ✓ | ✓ | ✓ |
| | | 2600 | | ✓ | | ✓ | |
| 1445 | 2885 | | | ✓ | ✓ | ✓ | ✓ |
| | | 3000 | | ✓ | | ✓ | |
| 1645 | 3285 | | | ✓ | ✓ | ✓ | |
| | | 3400 | | ✓ | | ✓ | |
| 1845 | 3685 | | | ✓ | ✓ | ✓ | |
| | | 3800 | | ✓ | | ✓ | |
| 2045 | 4085 | | | ✓ | ✓ | ✓ | |
| | | 4200 | | ✓ | | ✓ | |
| 2245 | 4485 | | | ✓ | | ✓ | |
| 2445 | 4885 | | | ✓ | | ✓ | |

## Eigenschappen

| | |
|---|---|
| **Vulling** | Kruismotief of vulling naar keuze. |
| **Coating** | RAL9005 en RAL7016 (andere kleuren op aanvraag mogelijk). |
| **Staanderkeuze** | 100 x100 staal / 120 x120 staal / muurplaten |
| **Klink set** | Zwart of zilver |
| **Zichtlijst** | Optioneel |
| **Plug & Play Automatisering** | Optioneel |
| **Fundatie** | De staanders worden in de ongeroerde grond geheid en aangestort met beton.<br>Optie: Voetplaat. |

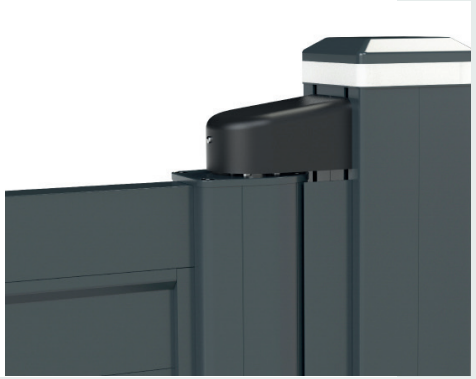

# Voordelig en snel geplaatst door ABC Hekwerk.

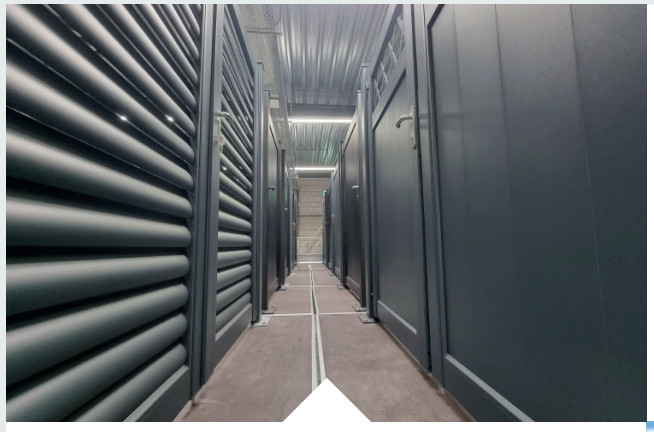

## COMPLETE LOOK

Uit te breiden met bijpassende aluminium schutting of andersoortige schuttingen.

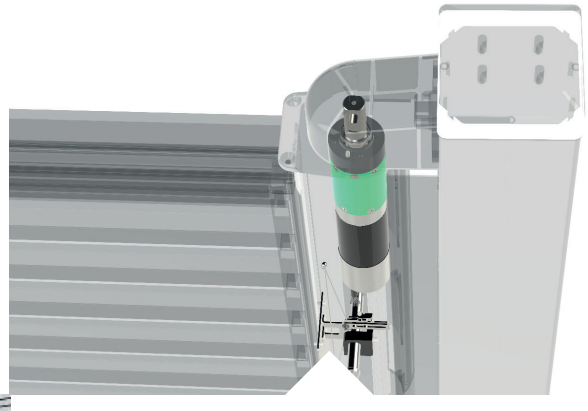

## CERTIFICERINGEN

Onze ANDES aluminium poorten voldoen aan alle essentiële Europese veiligheids-, gezondheids- en milieubeschermingseisen.

## OPTIES

Het is mogelijk om de poorten te bestellen met een deurdranger. Deze zit verwerkt in het ontwerp van de poort en is niet zichtbaar. Hierdoor valt de deur altijd achter je in het slot.

**OFFERTE OF GRATIS ADVIES?**

Vind een ABC-er uit uw omgeving via ABChekwerk.nl/contact

Direct contact: +31 (0)800 - 222 43 59 / info@abchekwerk.nl

# Wij zijn ABC Hekwerk

Landelijke dekking met 17 ondernemingen in Nederland, Duitsland en België, kortom altijd dichtbij

Producten die voldoen aan de allerhoogste kwaliteits- en veiligheidsnormen

Al ruim 40 jaar toonaangevend in hekwerk, poorten en de automatisering daarvan

Persoonlijk, professioneel en betrouwbaar

Installatie conform de meest uitgebreide certificeringen

Oplossingen voor MKB, industrie, overheid, verenigingen en particulier

ABC HEKWERK

ONZE VEILIGHEID | *uw vrijheid*