ABC HEKWERK

www.abchekwerk.nl

ANDES SHUTTER

Betere UV-resistentie

Enkele en dubbele uitvoering

Voor particulier en zakelijk

Stijlvolle aluminium design poorten - ANDES

Onze aluminium draaipoorten zijn in enkele of dubbele uitvoering verkrijgbaar.
Daarnaast hebben we ook vele mooie valkvullingen.
De DESIGN poorten van ABC Hekwerk worden standaard voorzien van een matstructuur coating in de kleur Antracietgrijs (RAL 7016) of Gitzwart (RAL 9005).
De standaard hoogtematen van onze aluminium draaipoorten zijn: 1657, 1857, 2057mm.

De poortvleugels hebben vooraf een hoogwaardige SEASIDE-voorbehandelingstechniek ondergaan: de beste corrosiebescherming voor aluminium profielen!

Wilt u een open poort of toch liever wat meer privacy?
Bekijk de mogelijkheden op de volgende pagina’s!

Aluminium Andes Draaipoort: Shutter

De aluminium Shutter poort heeft een vulling die bestaat uit vaste golvende shutters. De shutterspijlen zijn 100mm breed. Dankzij de diagonale plaatsing van de spijlen zie jij wie er voor de poort staat, maar van buiten de poort kijk je niet naar binnen. Daarnaast geven de shutters een mooi effect van licht en schaduw op de poort.De aluminium poorten worden standaard voorzien van een structuur coating in de kleur Antracietgrijs (RAL 7016) of Gitzwart (RAL 9005).

De poortvleugels hebben vooraf een hoogwaardige SEASIDE-voorbehandelingstechniek ondergaan. De profielen hebben hierdoor een betere weerstand in agressieve omgevingen zoals kuststreken, zware industriezones en stedelijke gebieden.

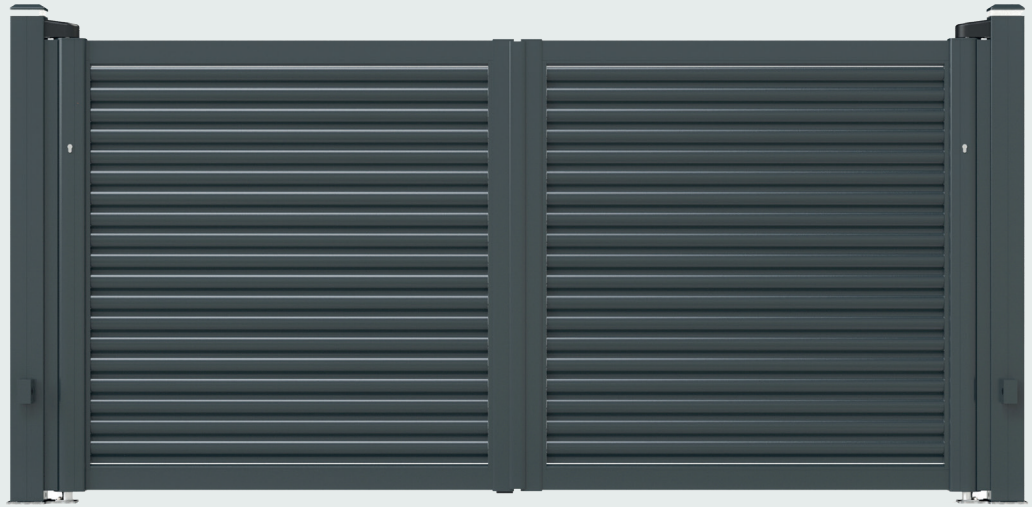

De perfecte mix van geborgenheid en comfort.

Om de poort volledig zichtdicht te maken, kunnen optioneel aluminium zichtlijsten aangebracht worden tussen de poortstaanders en de poortvleugel. Hierdoor kun je niet tussen de verschillende poortdelen doorkijken.

Optioneel is een volledig geïntegreerde PLUG & PLAY automatisering leverbaar, die onzichtbaar wordt gemonteerd in de poortvleugel.

TECHNISCHE SPECIFICATIES

Standaard hoogtes: 1657 mm, 1857 mm, 2057 mm

Enkele poort handbediend	Dubbele poort handbediend	Dubbele poort geautomatiseerd	Alu staander 110x100	Alu staander 150x150	Stalen staander 100x100	Stalen staander 120x120	Optioneel interio dranger
Breedtemaat (mm) tussen de staanders							
1045	2085		✓	✓	✓	✓	✓
1245	2485		✓	✓	✓	✓	✓
		2600		✓		✓	
1445	2885			✓	✓	✓	✓
		3000		✓		✓	
1645	3285			✓	✓	✓	
		3400		✓		✓	
1845	3685			✓	✓	✓	
		3800		✓		✓	
2045	4085			✓	✓	✓	
		4200		✓		✓	
2245	4485			✓		✓	
2445	4885			✓		✓	

Eigenschappen

Vulling	vaste golvende shutters
Coating	RAL9005 en RAL7016 (andere kleuren op aanvraag mogelijk).
Staanderkeuze	100 x100 staal / 120 x120 staal / muurplaten
Klink set	Zwart of zilver
Zichtlijst	Optioneel
Plug & Play Automatisering	Optioneel
Fundatie	De staanders worden in de ongeroerde grond geheid en aangestort met beton. Optie: Voetplaat.

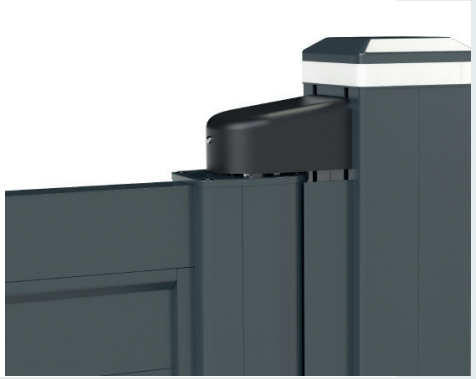

Voordelig en snel geplaatst door ABC Hekwerk.

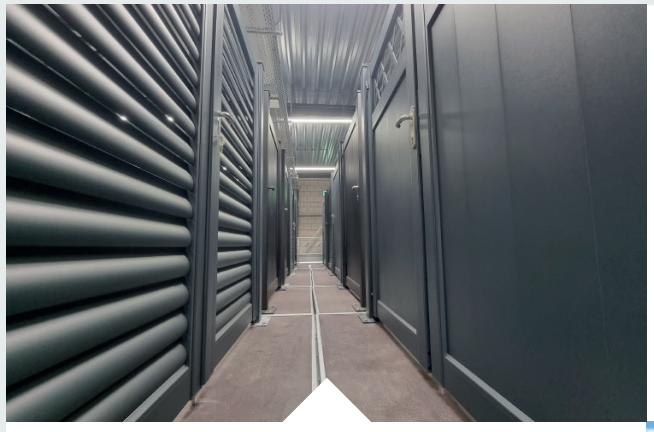

COMPLETE LOOK

Uit te breiden met bijpassende aluminium schutting of andersoortige schuttingen.

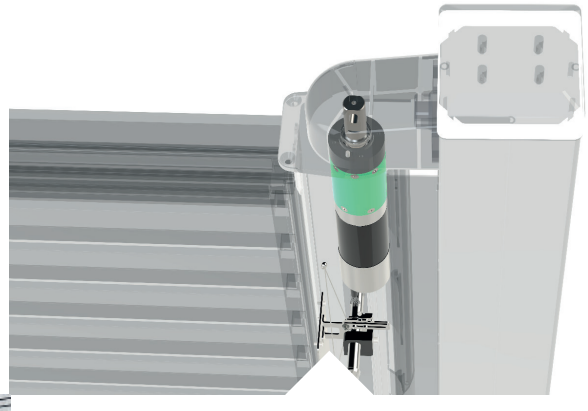

CERTIFICERINGEN

Onze ANDES aluminium poorten voldoen aan alle essentiële Europese veiligheids-, gezondheids- en milieubeschermingseisen.

OPTIES

Het is mogelijk om de poorten te bestellen met een deurdranger. Deze zit verwerkt in het ontwerp van de poort en is niet zichtbaar. Hierdoor valt de deur altijd achter je in het slot.

OFFERTE OF GRATIS ADVIES?

Vind een ABC-er uit uw omgeving via ABChekwerk.nl/contact

Direct contact: +31 (0)800 - 222 43 59 / info@abchekwerk.nl

Wij zijn ABC Hekwerk

Landelijke dekking met 17 ondernemingen in Nederland, Duitsland en België, kortom altijd dichtbij

Producten die voldoen aan de allerhoogste kwaliteits- en veiligheidsnormen

Al ruim 40 jaar toonaangevend in hekwerk, poorten en de automatisering daarvan

Persoonlijk, professioneel en betrouwbaar

Installatie conform de meest uitgebreide certificeringen

Oplossingen voor MKB, industrie, overheid, verenigingen en particulier

ABC HEKWERK

ONZE VEILIGHEID | *uw vrijheid*