ABC HEKWERK

www.abchekwerk.nl

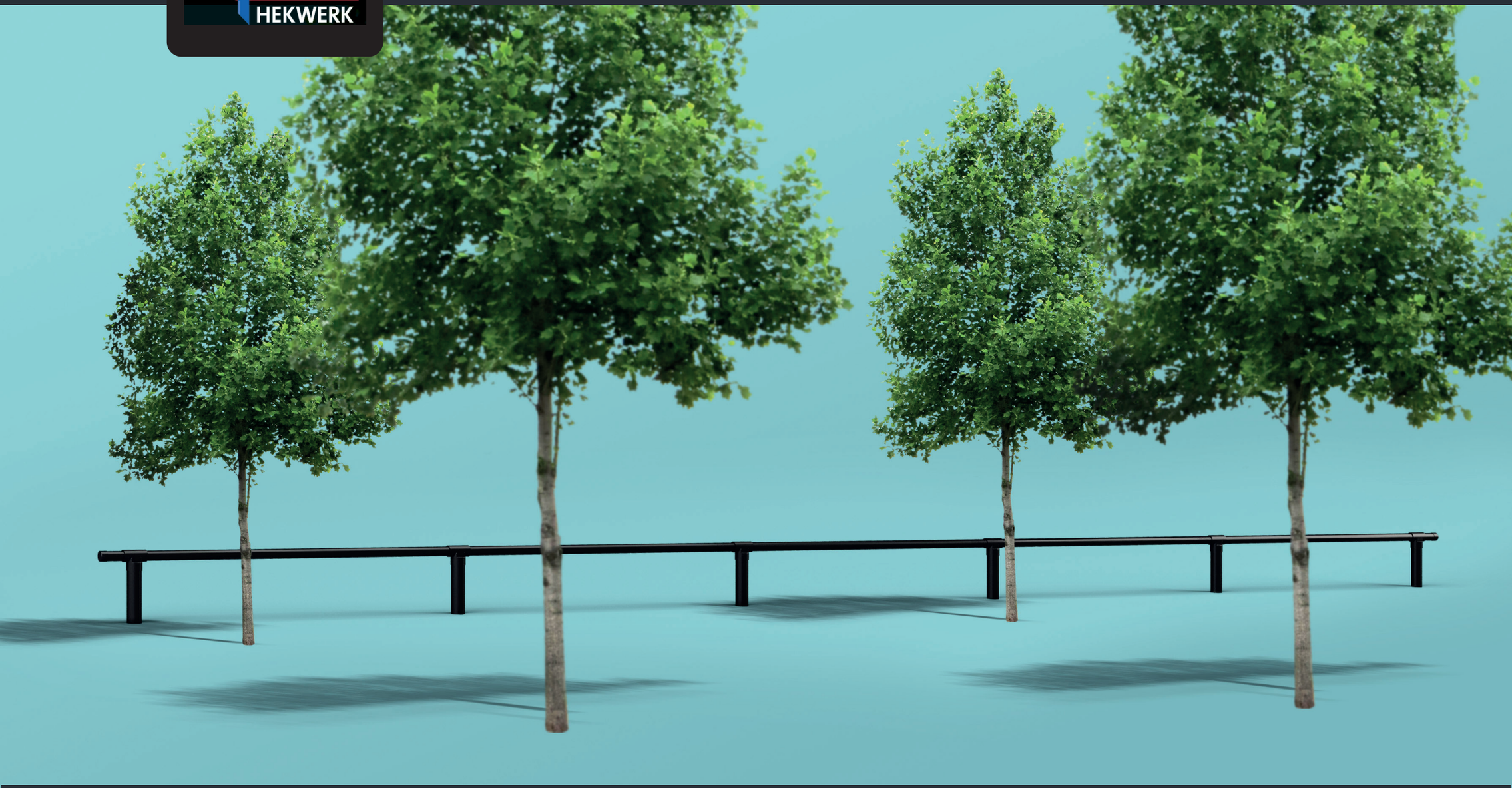

PLANTSOENHEKWERK

Voorkomt onnodig fout parkeren, uiterst molestbestendig

Voor plantsoenen of parkeerplaatsen

Verzinkt staal met duurzame poedercoating

Bescherm het groen met een elegant en solide plantsoenhekwerk.

Plantsoenhekwerk biedt bescherming aan bermen, tuinen, plantsoenen en grasvelden tegen onnodig foutparkeren van fiets-, brommer en auto en het ontstaan van olifantenpaadjes. Het groen is dankzij ABC Hekwerk in goede handen. Ons plantsoenhekwerk is sterk, solide en oogt slank. Niet voor niets treft u onze plantsoenafrastering aan in het straatbeeld van veel gemeenten.

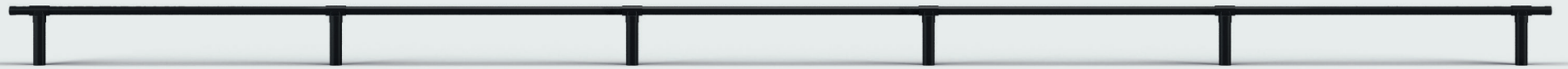

Duidelijk een grens aangeven en toch de functie van het plantsoen respecteren!

Solide, elegant, passend bij de groene omgeving en onderhoudsvrij. Ideaal om bijvoorbeeld sluiproutes van wandelaars of fietsers en onnodig foutparkeren tegen te gaan. De plantsoenafrastering is standaard slechts 30 cm. hoog, dus doet geen afbreuk aan de directe omgeving waarin deze geplaatst wordt. Hoogtes van 40 en 50 cm. behoren ook tot de mogelijkheden. De afrastering kan worden geleverd in twee uitvoeringen, nl: met een ronde staander van 60,3 mm. of een vierkante staander van 60X60 mm. De afrastering is altijd voorzien van een bovenbuis met een doorsnede van 41,5 mm. De staanders worden direct in de ongeroerde grond geplaatst. Voor extra stevigheid kan een grondplaat aan de staanders worden toegevoegd, of kunnen de staanders met beton worden aangegoten.

Het geheel is verzinkt en wordt optioneel voorzien van een duurzame groene (RAL 6009) of zwarte (RAL 9005) coating.
Eventuele andere RAL-kleuren zijn mogelijk leverbaar. Informeer hierover bij de ABC Hekwerk dealer bij u in de buurt.

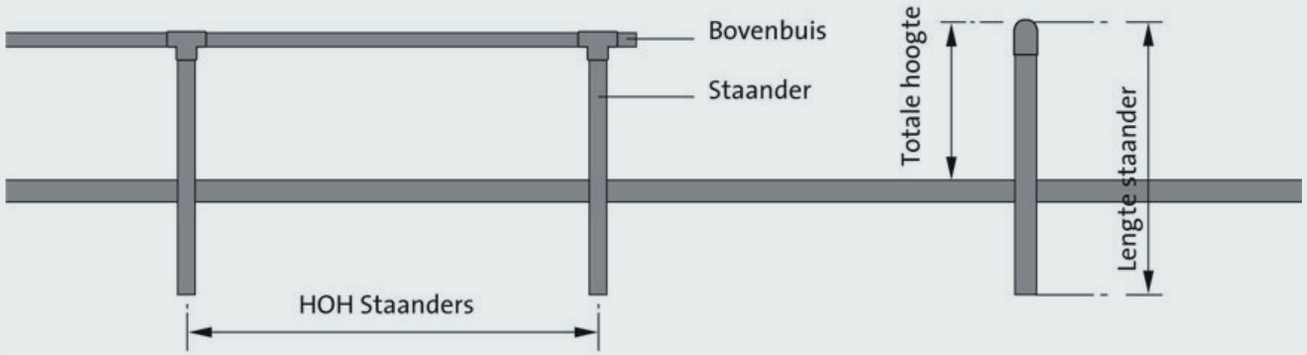

TECHNISCHE SPECIFICATIES

Plantsoenafrastering

TYPE	Totale hoogte ca.	HOH Staander	Staander	Bovenbuis
PA	300	2000	60,3	41,5
PA	300	2000	60,3	41,5
PA	300	2000	60,3	41,5

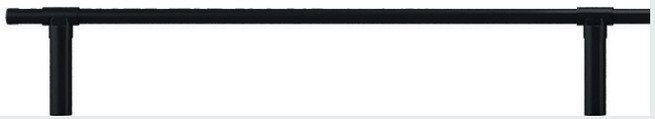

Plantsoenafrastering ZWAAR

TYPE	Totale hoogte ca.	HOH Staander	Staander	Bovenbuis
PA	300	2300	60,3	60,3

Andere hoogtes en HOH-maten mogelijk.

Eigenschappen	
Fundatie	De staanders worden diep ingegraven. Optioneel aangestort met beton.
Bovenbuis	Verkrijgbaar met losdraaiende binnenbuis die zorgt dat doorslijpen bemoeilijkt wordt.
Kleur	Volbad verzinkt en leverbaar in diverse RAL kleuren.

Voordelig en snel geplaatst door ABC Hekwerk.

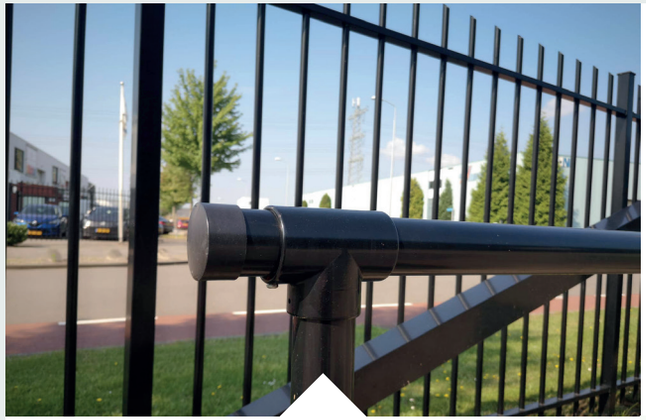

TOEPASSINGEN

Ons plantsoenhekwerk is ontwikkeld voor beheerders of eigenaren die zich sterk maken voor het behoud van plantsoen of gazon. Een effectief antwoord op onnodig fietsverkeer of foutparkeren.

CERTIFICERINGEN

Onze producten voldoen aan de strenge Nederlandse en Europese regelgeving en worden gecoat volgens NEN 15773.

COATING

De plantsoenafrastering wordt standaard verzinkt geleverd en kan worden voorzien van een duurzame groene of zwarte coating. Op aanvraag is nagenoeg elke RAL kleur leverbaar.

OFFERTE OF GRATIS ADVIES?

Vind een ABC-er uit uw omgeving via ABChekwerk.nl/contact

Direct contact: +31 (0)800 - 222 43 59 / info@abchekwerk.nl

Wij zijn ABC Hekwerk

Landelijke dekking met 17 ondernemingen in Nederland, Duitsland en België, kortom altijd dichtbij

Producten die voldoen aan de allerhoogste kwaliteits- en veiligheidsnormen

Al ruim 40 jaar toonaangevend in hekwerk, poorten en de automatisering daarvan

Persoonlijk, professioneel en betrouwbaar

Installatie conform de meest uitgebreide certificeringen

Oplossingen voor MKB, industrie, overheid, verenigingen en particulier

ABC HEKWERK

ONZE VEILIGHEID | *uw vrijheid*